MV472 + MV473 Stirnradgetriebemotor / Helical Gear Motor

Tapped center hole to DIN 332, sheet 2 / Zentrierung mit Gewinde DIN 332, Blatt 2

MV472
MV473

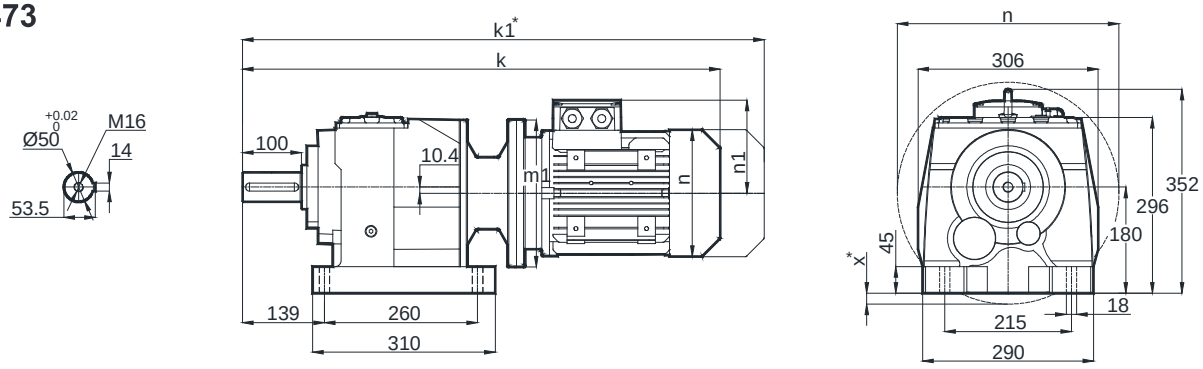

NV472
NV473

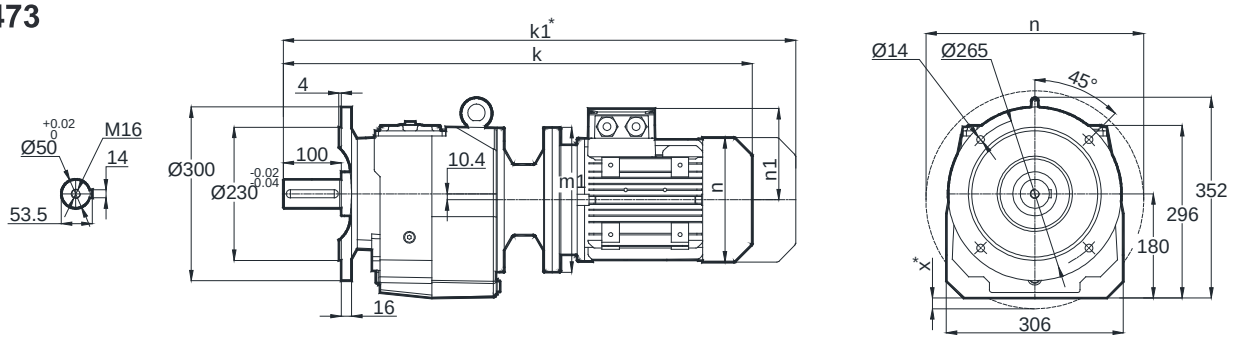

Motor Size / Motorbaugröße											
IEC	**80/B5**	**90S/B5 90S/B14**	**90L/B5 90L/B14**	**100L/B5 100L/B14**	**112M/B5 112M/B14**	**132S/B5 132S/B14**	**132M/B5 132M/B14**	**160M/B5**	**160L/B5**	**180M/B5**	**180L/B5**
k	661	702	702	756	776	879	879	1038	1038	1127	1127
k1	754	806.5	806.5	875.5	880.5	1009	1009	1218	1218	1297.5	1297.5
n / n1	155 / 121	176 / 132	176 / 132	193 / 147	215 / 158	257 / 179	257 / 179	315 / 219	315 / 219	347 / 234	347 / 234
m1 (B5)	200	200	200	250	250	300	300	350	350	350	350
m1 (B14)	-	140	140	160	160	200	200	-	-	-	-
x (B5)	-	-	-	-	-	-	-	6	6	6	6

Optional Flange Dimensions / Auswählbare Flanschabmessungen

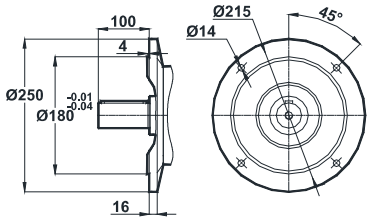

Opt. 1

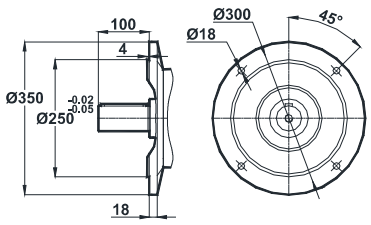

Opt. 2

Dimension " k1" is for motors with brake. Maße " k1 " ist für Bremsenmotoren.
x: If Motor is lower than foot mounting plane / x: Wenn der Motor unter der Fußmontageebene ist.

Technische Änderungen unter Vorbehalt. / Technical changes under reserve.